Einbauanleitung
Fitting instructions
Istruzioni di montaggio
Notice de montage
Instrucciones de montaje
Monteringsanvisning

CORTECO

Chrysler Grand Voyager

80001174
80001175

01.08 →
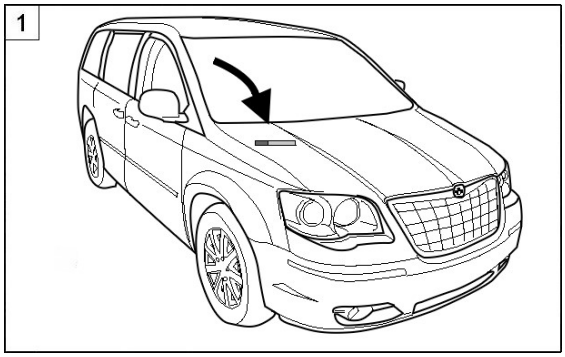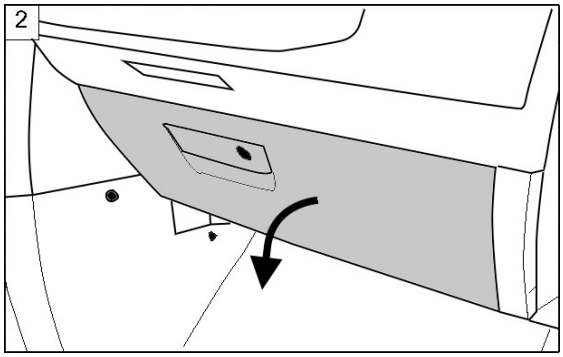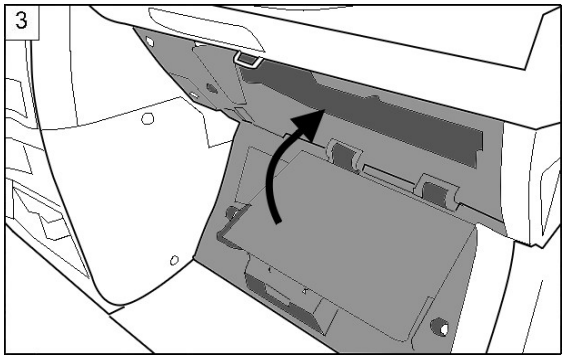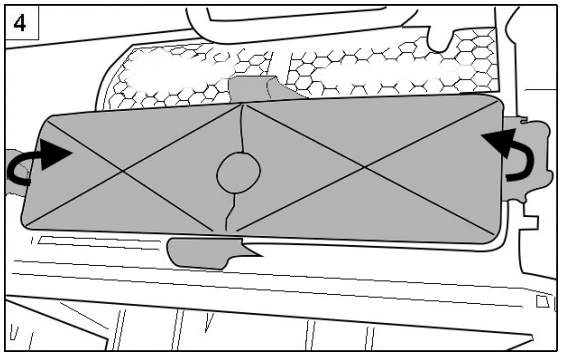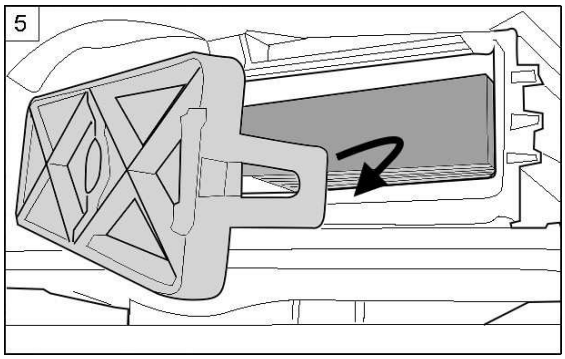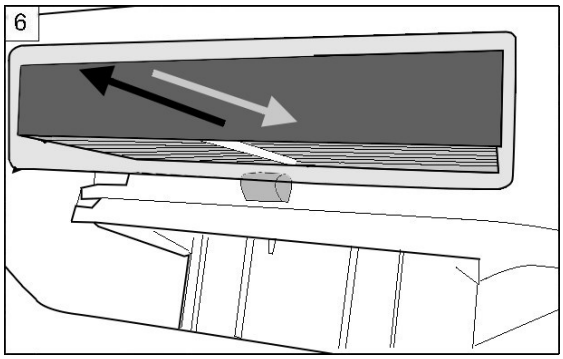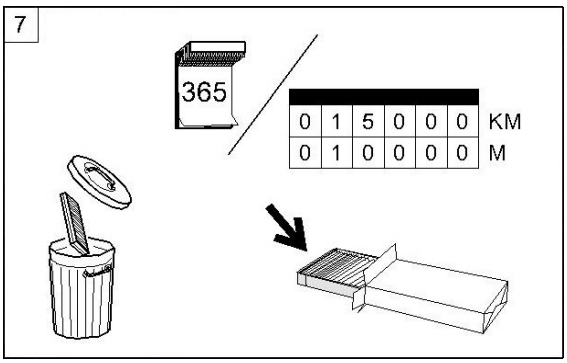
The Perfect Change.